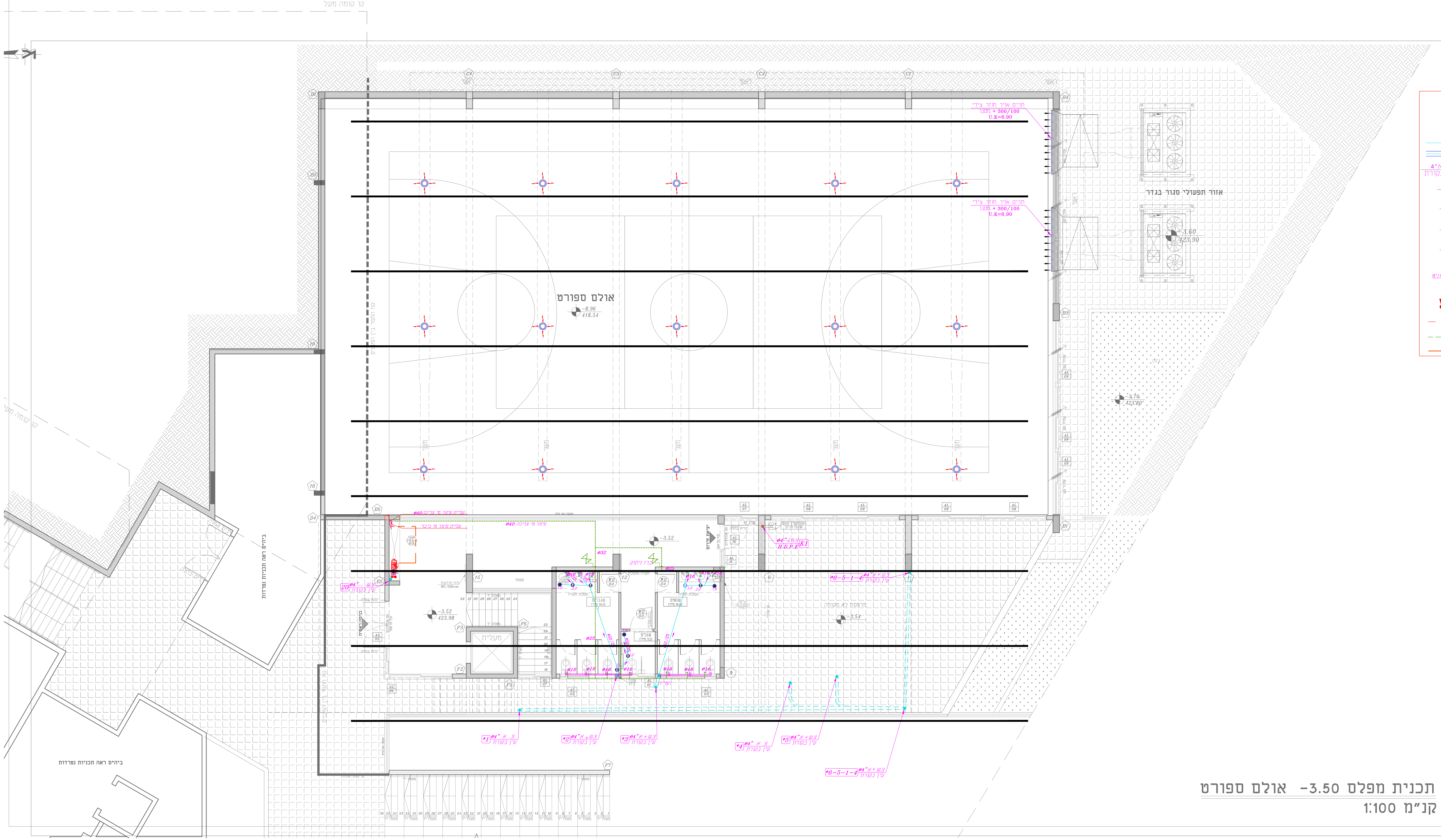
קו קומה מעל
אולם ספורט
-8.96
418.54
אזור תפעולי סגור בגדר
-3.60
423.90
-3.70
423.80
-3.52
423.98
מעלית
ביה"ס ראה תכניות נפרדות
ביה"ס ראה תכניות נפרדות

תכנית מפלס -3.50 אולם ספורט

קנ"מ 1:100

מקרא:-

שוחת ביוב	
צנור דלוחין בקוטר "2	
צנור שופכין בקוטר "4 במילוי	
צנור דלוחין ואוויר	01 צ.ש.+א "4 עין בקורת
קופסת ביקורת	ק.ב. "4/2
קופסת ביקורת נופלת	ק.ב.נ. "4/4
מחסום תופי	מ.ת. "4/2
מחסום רצפה	מ.ר. "4/2
מחסום רצפה	מ.ר."4/"8
עמדת כיבוי אש 2 זרנוקים אורך 15 מ' 2 מטפים אבקה משקל 6 ק"ג ארון כיבוי במידה 30/80/100 כוללת ברז כיבוי "2 ברז ניתוק "1 גלגלון 25 מ'	אש
צינור מים חמים-מולטיגול	hw
צינור מים קרים-מולטיגול	cw
צינור מי כיבוי-סקידיול	Fw

עמדת כיבוי אש

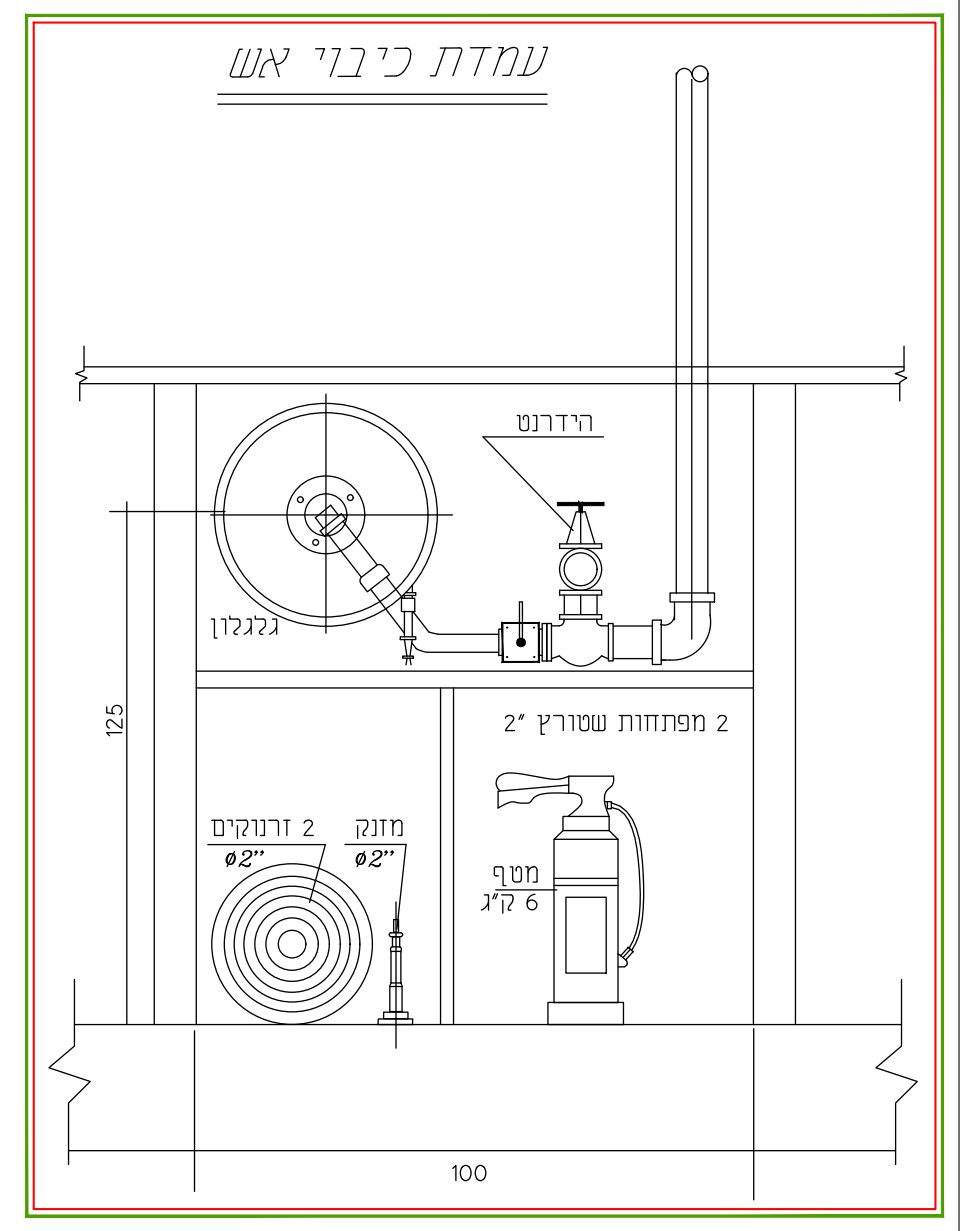

	תואר השינוי	תאריך	חתימה
1			
2			
3			
4			

לעיון ○ לאישור ○ למכרז ● לביצוע ○

הקבלן אחראי למידות ועליו לבקר אותן.
על כל סטיה או סתירה או אי התאמה עליו להודיע למתכנן בטרם ימשיך בעבודתו .
אין לקבוע גדלים ומידות ע"י מדידה בשרטוט.

אדריכל: טבעוני

מזמין: מ.מ דליית אל כרמל
תכנן: א.ת.
תאריך: 24.01.2025

פרויקט: אולם ספורט
אשר: א.פ.

תוכנית: קומת א **מפלס -3.52**
מע"מ מים ביוב וניקוז
תאריך :

עבודה מס'	תכנית מס'	קנה מדה:
3390	02-ENS	1:50

מסמך זה הינו רכוש
אין להעבירו או להעתיקו
ללא רשות המתכנן

אוסאמה פרח מהנדסים יועצים
מיזוג אויר-אינסטלציה הסקה-כיבוי אש-בטיחות
טלפון : 04-6021943 פקס : 04-6000149
נייד : 052-2660625
e-mail:sf_osamaf@bezeqint.net
כתובת: נצרת ת.ד 3030 מיקוד 16130