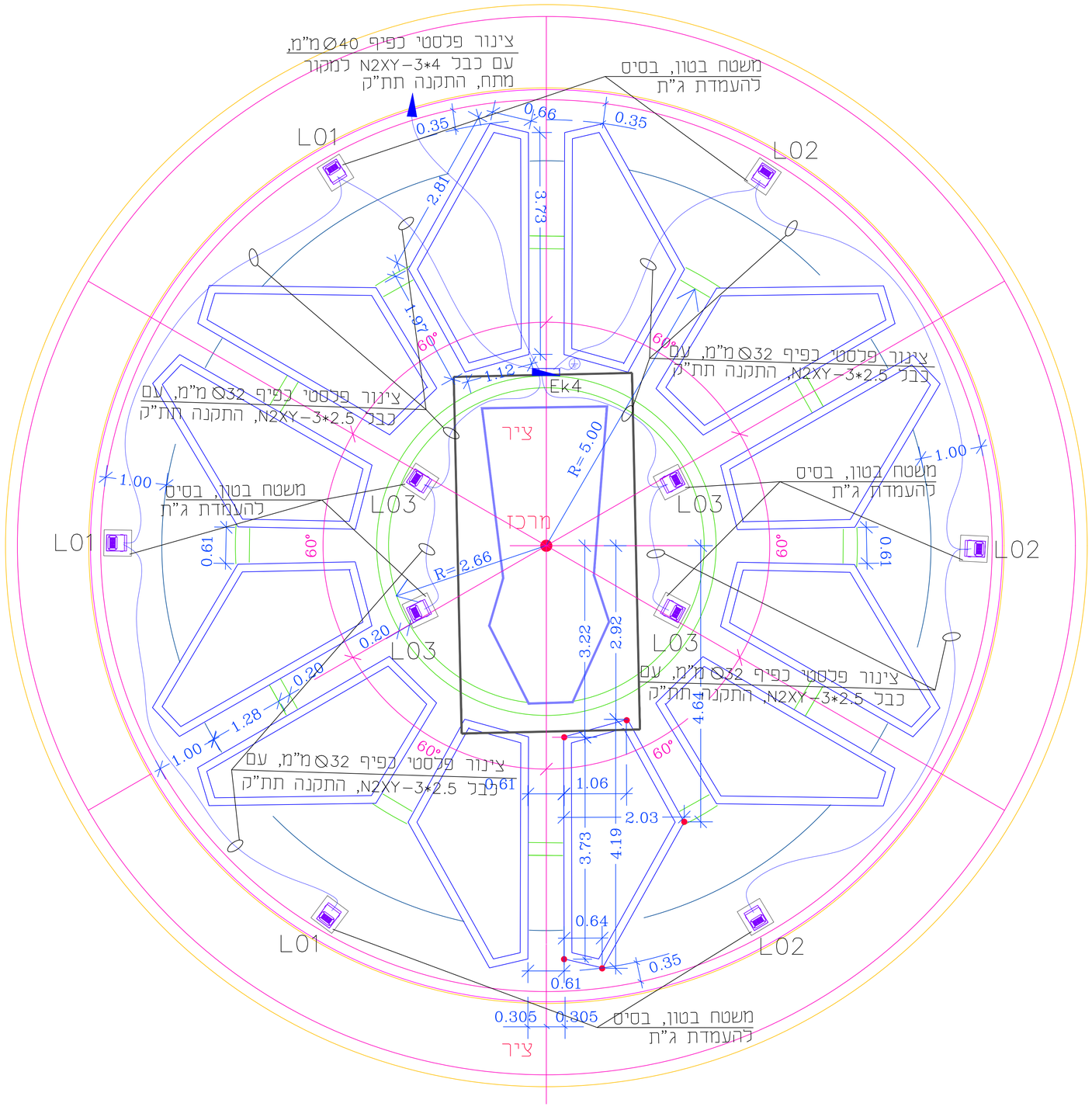


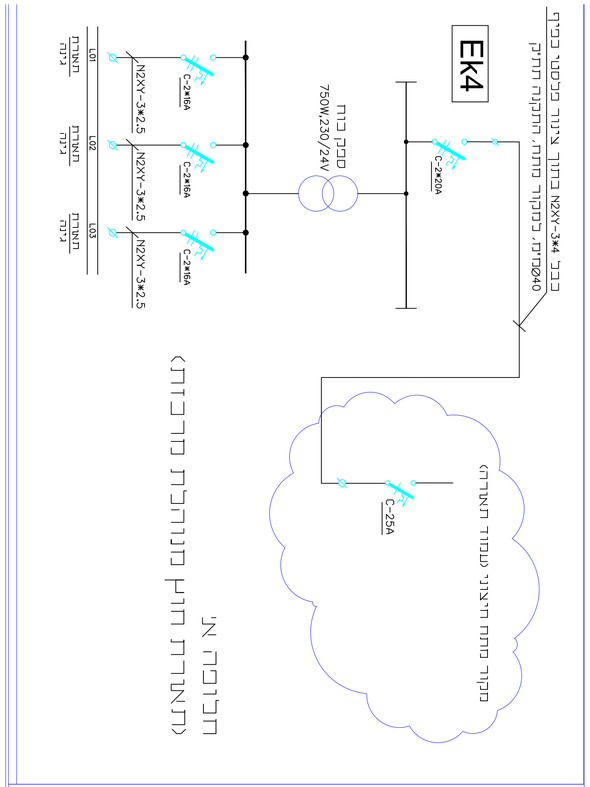


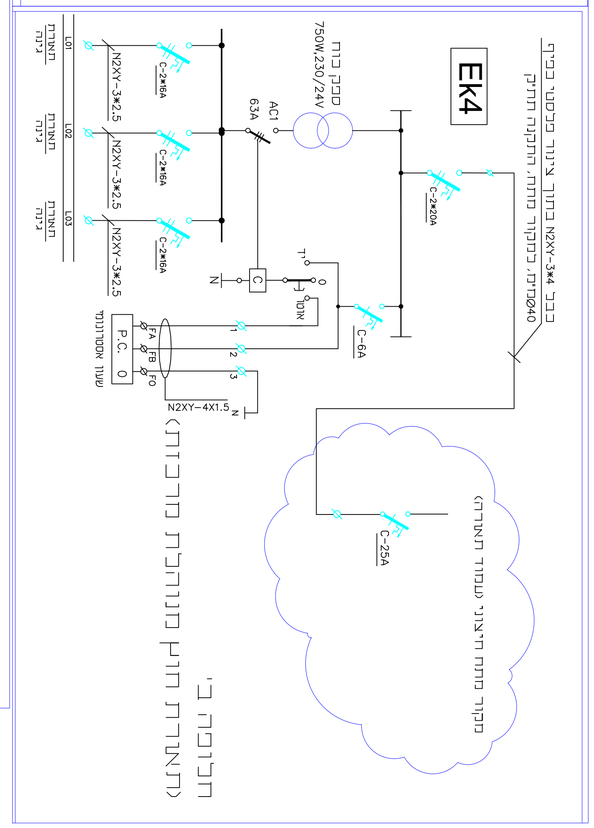


יש לבצע חפרות בעומק של 80 ס"מ

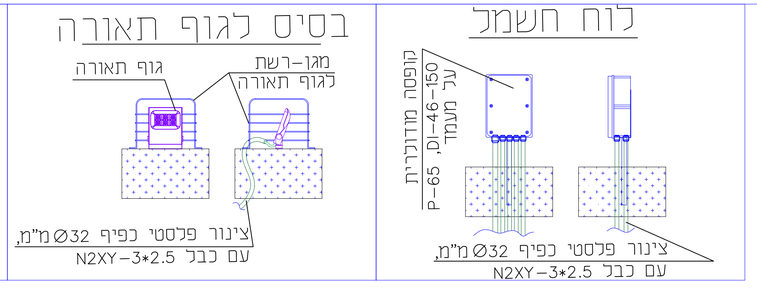


אלקטרודת הארקה, חיבור ללוח ע"י מוליך נחושת מבודד 16 ממ"ר

ג"ת הצפה מותאם לגינה מסוג LED
IK08&IP66 ,54W, PF>0.95, 100LM\W
דוגית אלומה אופציונלית 60X150
24VDC ,5400LM ,CRI>70 ,4000K

## עדכונים ושינויים (מהדורות)

| מהדורה | תאריך | מהות העדכון/השינוי |
|---|---|---|
| 1 | 2.04.2025 | נמסר לפרויקטור לבדיקה |
| 2 | | |
| 3 | | |
| 4 | | |
| 5 | | |
| | | |
| | | |
| | | |

**סרוק אותי**

**אישור תכנון (יש למלא בכתב יד\חותמת)**

| מס"ד | שם | תפקיד | תאריך | חתימה |
|---|---|---|---|---|
| 1 | | | | |
| 2 | | | | |
| 3 | | | | |
| 4 | | | | |

מרכז העבודה
**ביקורת קבלה - מסמכי תכנון**

מאושר ע"י: _____ חתימה: _____ תאריך: _____

לעיון ○ לאישור ● למכרז ○ לביצוע ○

**מסי גיליון:** **מהדורה:** 1

**קנ"מ:** **תאריך:** 2.04.2025

| מס' שטף | סוג | שנה | מס' הפרויקט | מס' התכנית |
|---|---|---|---|---|
| | | 2025 | 0,0,0,1,1,7 | |

שם התוכנית
**פריסת תשתית חשמל**

שם הפרויקט
**תאורה דקורטיבית בכיכרות**

שם המשימה
**כיכר תנועה 4**

מס' המשימה
**טירת הכרמל**

שם היחידה

הערות


המתכנן:
**איגור לוזיקין מהנדס חשמל**
תכנון יעוץ פיקוח
E-MAIL - IGOR@LOJKIN.COM
כתובת: רחי רוטשילד 123 ראשל"צ
0 5 4 - 6 8 8 6 8 8 0 :


**ערך:** איגור לוז'קין **בקר:**

**שרטט:** שלי לוז'קין **אשר:**


על המבצע לבקר את המידות ולהודיע לימתכנן. על כל טעות, סטיה, סתירה או אי התאמה בסרט המשך בעבודה. המתכנן הוו הבעלים הבלעד של תכנית זו ושבל זכויות. רוזאבדים בה. אין לבעשת כל שמשו בתוכנית זו. ברעתמת הנלומים בה ללא אישור מראש ובכתב של הכמתכנן.



א.ל. הנדסת חשמל
Electrical Engineering